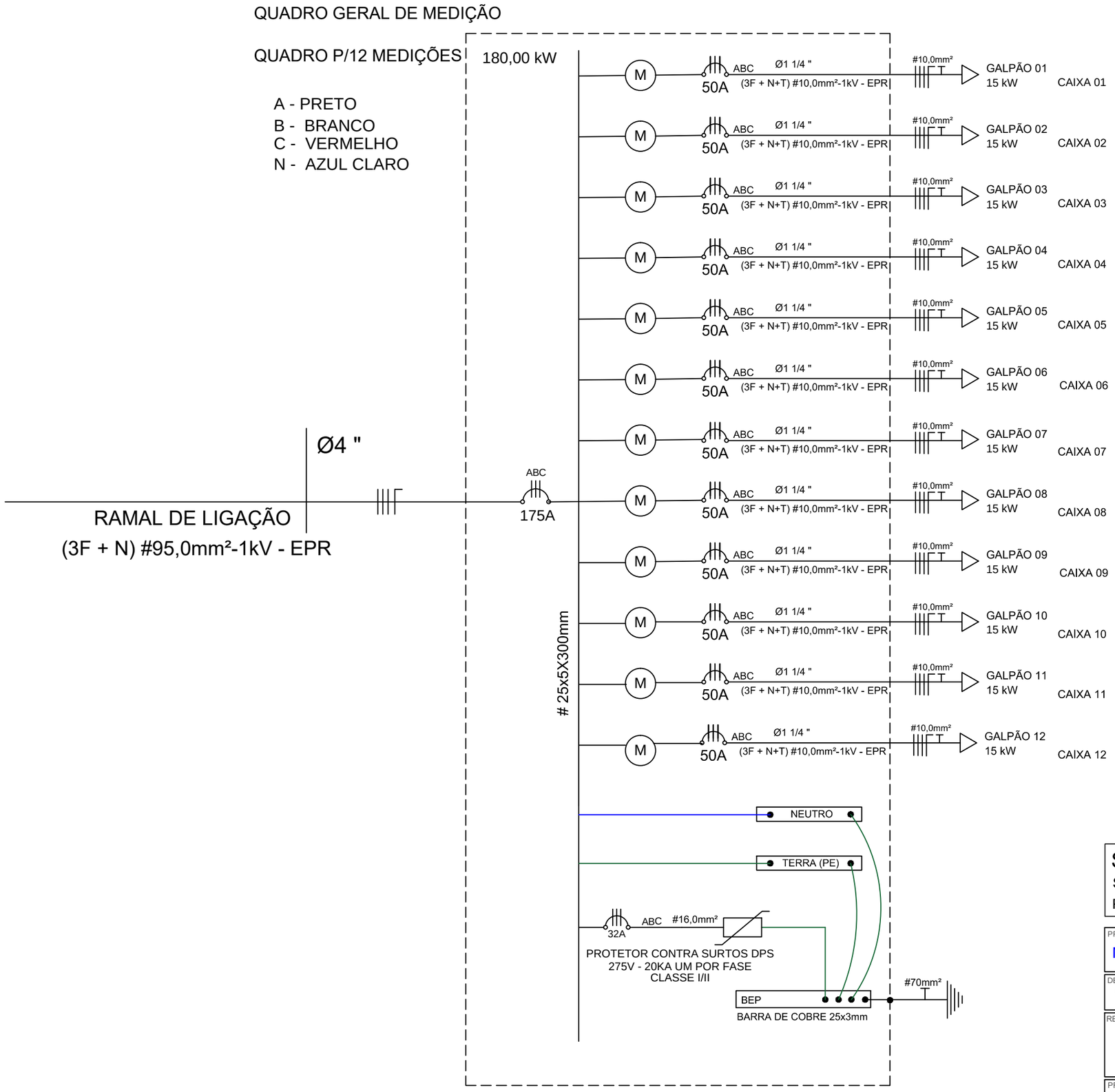

Schneider projetos elétricos
São Miguel do Oeste- SC.
Rua 30 de Dezembro, Salete (49) 999 054 585

PROJETO: MEDIÇÃO AGRUPADA	ESPECIFICAÇÃO: DIAGRAMA UNIFILAR
DESENHO: CRISTIANO SCHNEIDER	ÁREA TOTAL CONSTRUIDA: 30000 m²
LOCAL: CTG / Industrial Nº: sn CAMPO ERE UF: SC CEP: 89980-000	
RESPONSÁVEL TÉCNICO: Cristiano Schneider CREA-SC :188418-7	PRANCHA: MEA-02
PROPRIETÁRIO (a): MUNICÍPIO DE CAMPO ERÊ CPF/CNPJ: 83.026.765/0001-28	DATA: Jan 2023 / ESCALA: INDICADA